Datablad

Varenummer: 20315A1
Beskrivelse: E+G Snaplås trinløs justerbar 18 - 23 mm
GN 315-A1

Mål

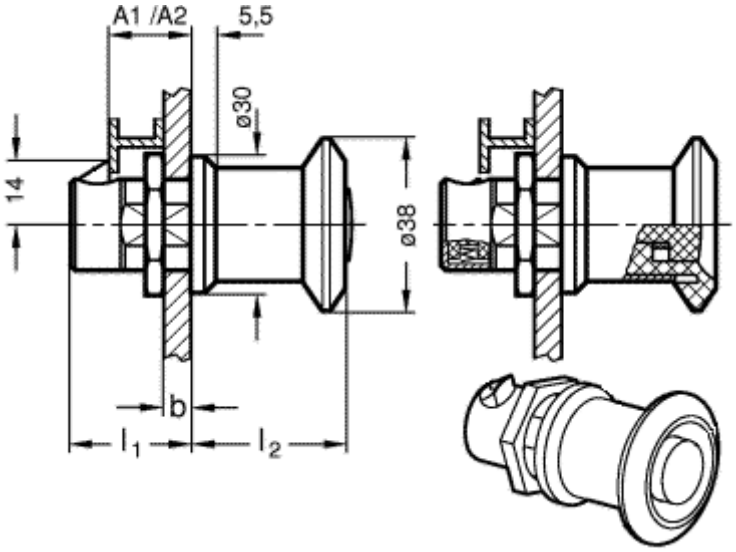

b	= 10,5 - 15,5
l1	= 26,5 - 31,5
l2	= 34 - 29
Størrelse	= 18 - 23 mm

Dokumenter, målskitser og brochurer af enhver slags kan indeholde fejl for hvilke Brd. Klee A/S ikke hæfter.